Z-Antrieb DuoProp-BM

Artikel-Nr.: 4.9030

Geeignet für mittelgroße Motorboote bis 1,20m Länge.
2 gegenläufige Propeller, angetrieben über Differential,
Propeller 42mm, 3 Blatt linkslaufend/ 4 Blatt rechtslaufend

Alle Wellen mit Edelstahl-Kugellager doppelt gelagert.
Stahlkegelräder, schrägverzahnt
Neigungswinkel verstellbar
Der Antrieb klappt hoch beim Überfahren von Hindernissen.

Material:	Kunststoff, glasfaserverstärkt
Bohrung für Motor-Lagerbund	Ø 11 mm
Kupplung	4,0mm x Vierkant, 5,0mm x Vierkant
Brushless Motoren	G-Power 1450KV (11,1-14,8V) G-Power 790KV (11,1-14,8V)
Lochkreis der Befestigungsschrauben	19mm
Drehzahl max.	13 000U/min
Propeller	42mm, 3 Blatt linkslaufend, 4 Blatt rechtslaufend
Motordrehrichtung	linkslaufend (in Fahrtrichtung gesehen)
Gewicht	170g

Lieferung ohne Motor.
Wichtig: Bitte beachten Sie die regelmäßige Schmierung mit unseren Spezialfett für Kunststoff-Metallpaarungen 4.5190.5 oder 4.5190.10
Verwenden Sie zum Abschmieren NICHT das MARINEFETT! Es ist für Getriebe nicht geeignet und führt zum vorzeitigen Verschleiß der Zahnräder.
Delivery without motor
Important: Please note regular lubrication with our special grease for plastic-metal pairings 4.5190.5 or 4.5190.10.

Ersatzteile

Art.-Nr.: 4.9024	Ersatzwelle G-Power 750 / Duoprop (ohne Kegelrad)
Art.-Nr.: 4.9031	4-Blatt-Propeller rechtsdrehend
Art.-Nr.: 4.9032	3-Blatt-Propeller linksdrehend
Art.-Nr.: 4.3303	Stahlkegelräder (1 Paar)

Zubehör:

Art.-Nr.: 4.5190.5	Spezialfett 5ml
Art.-Nr.: 4.5190.10	Spezialfett 10ml

Wartung:
Der Antrieb kann am Boot verbleiben.
Zur kompletten Entnahme des Antriebes schrauben Sie die M4x6-Innensechskantschrauben an der Seite (1) heraus.
Die seitlichen Inbusschrauben M4x6 herausdrehen (1)
Schrauben (2) herausdrehen
Die untere Gehäusehälfte abziehen.
Die Zwischenwelle (3) herausziehen.
Die Kegelräder können jetzt gefettet werden.
Zum Wechseln der Kugellager und/oder Kegelräder die Stifte (4) herausdrücken und die Wellen herausziehen.
Evtl. Zange verwenden.
Die Stiftschrauben(5) M3x3 in den Kegelrädern sitzen u.U. sehr fest. Sie sind nicht verklebt. Verwenden Sie gute, stabile Inbusschlüssel.
In umgekehrter Reihenfolge wieder zusammenschrauben.

Maintenance:
The drive can remain on the boat.
Unscrew the M4x6 socket head screws on the side (1).
Unscrew the screws (2)
Pull off the lower half of the housing.
Pull out the intermediate shaft (3).
The bevel gears can now be greased.
To change the ball bearings and/or bevel gears, push out the pins (4) and pull out the shafts.
The M3x3 studs (5) in the bevel gears may be very tight. They are not glued. Use good, sturdy hexagon socket tools.

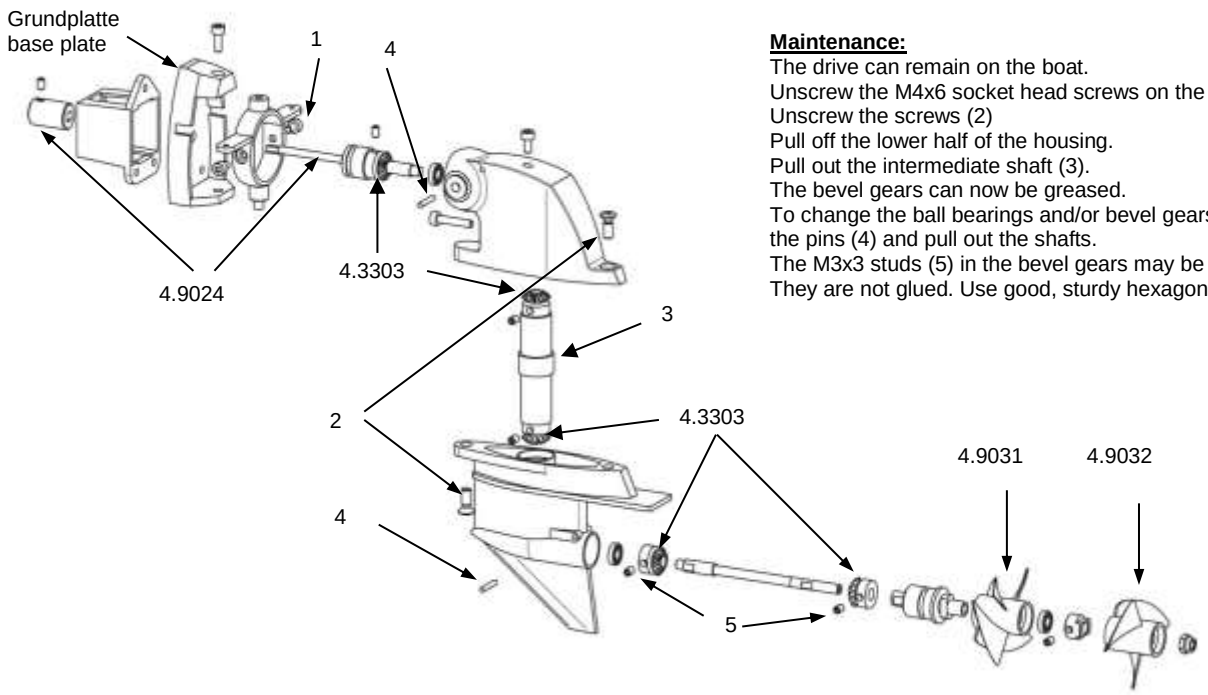

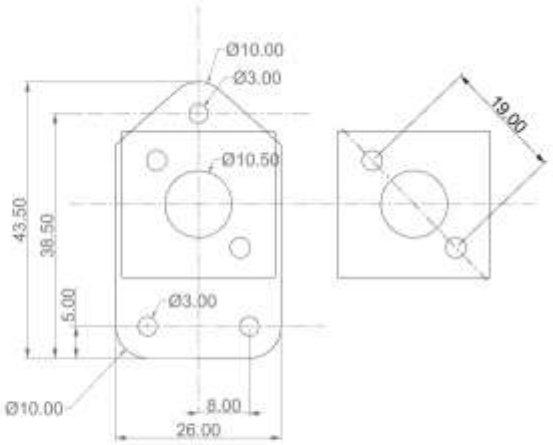
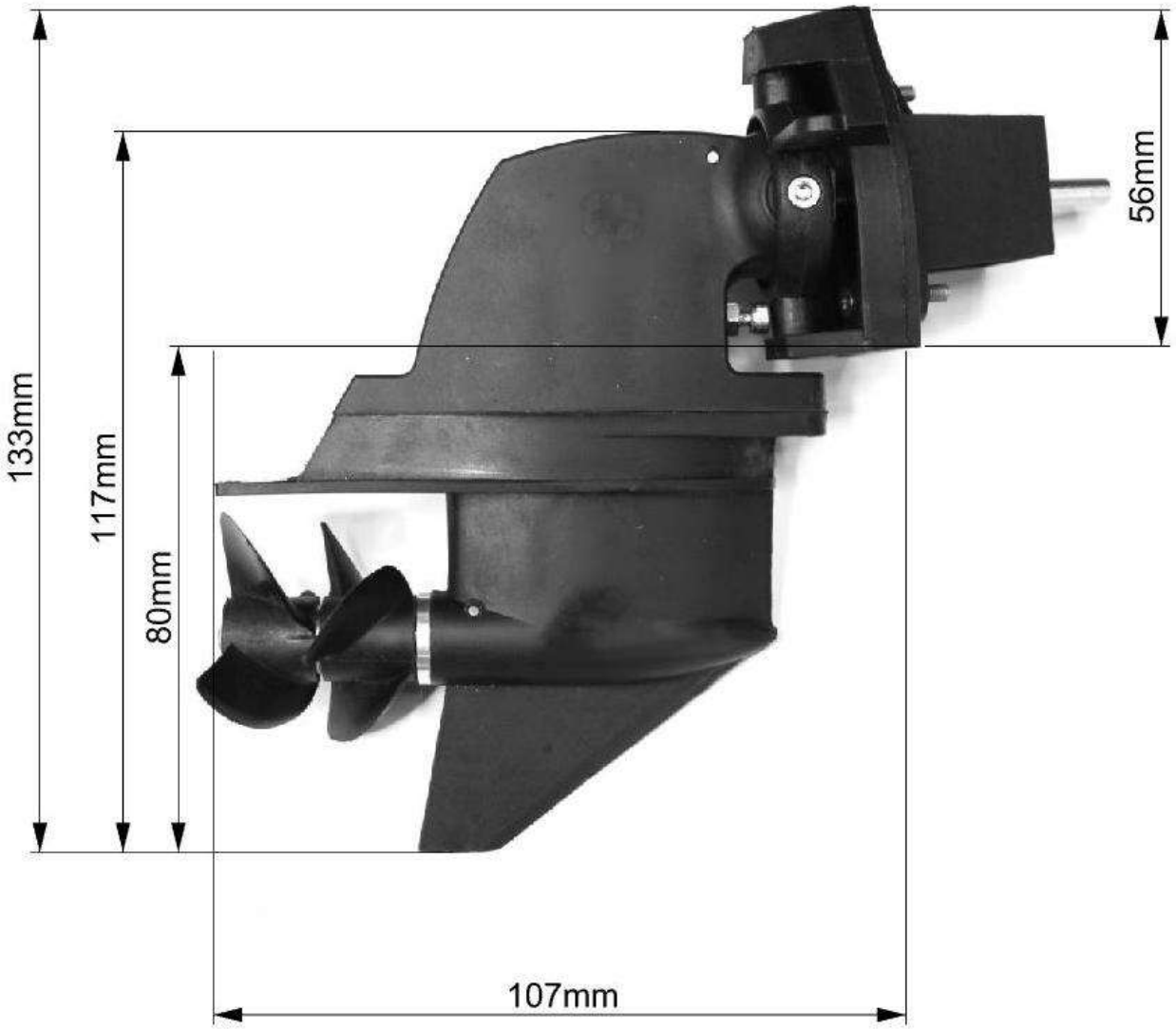
Gegenflansch
im Boot